Signature Not Verified
Digitally signed by PANKAJ PANDEY
Date: 2025.08.12 11:15:42 IST
Reason: IREPS-CRIS
Location: New Delhi

कार्य का प्राधिकार

SUPPLEMENTARY – 2006-07

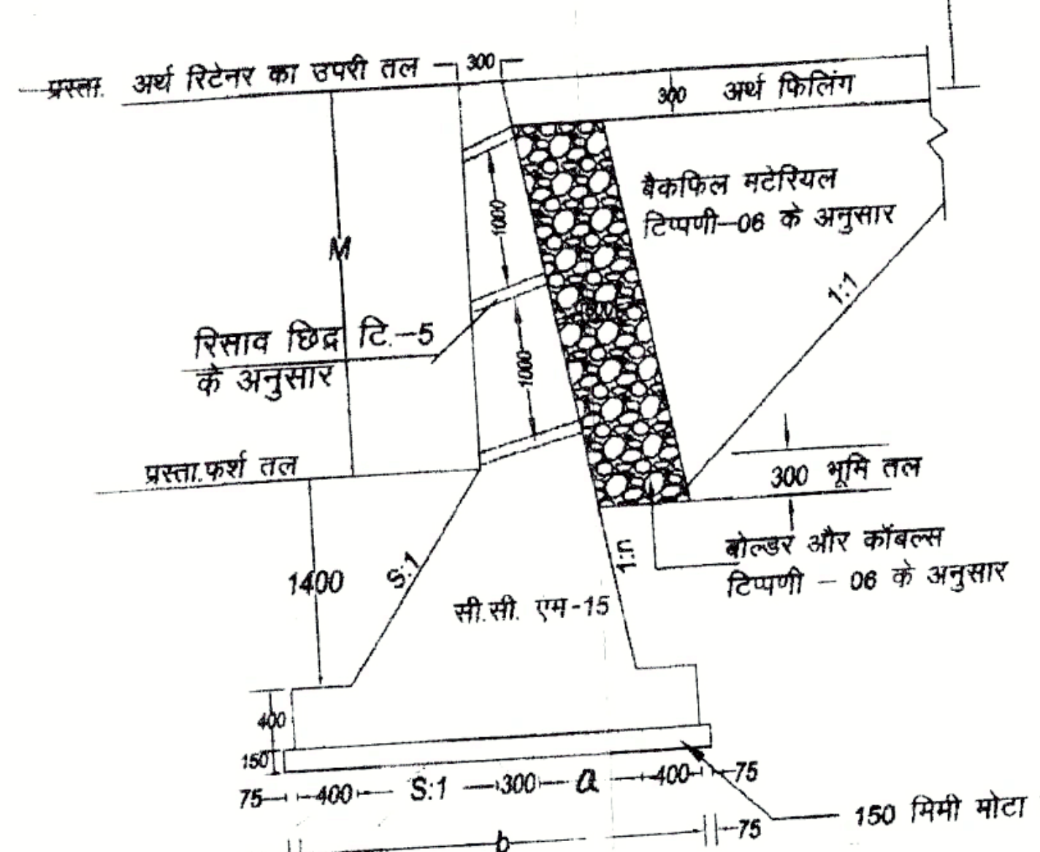

प्रस्ता. बंध तल
C
600 ब्लैंकेटिंग मटेरियल + अर्थ कुशन
प्रस्ता. अर्थ रिटेनर का उपरी तल
300 अर्थ फिलिंग
M
बैकफिल मटेरियल टिप्पणी–06 के अनुसार
रिसाव छिद्र टि.–5 के अनुसार
1:1
प्रस्ता.फर्श तल
300 भूमि तल
बोल्डर और कॉबल्स टिप्पणी – 06 के अनुसार
1400
S:1
सी.सी. एम-15
1:n
150 मिमी मोटा पी. सी. सी. बेस कॉस
75 400 S:1 300 a 400 75
b

विंग वाल पर काट

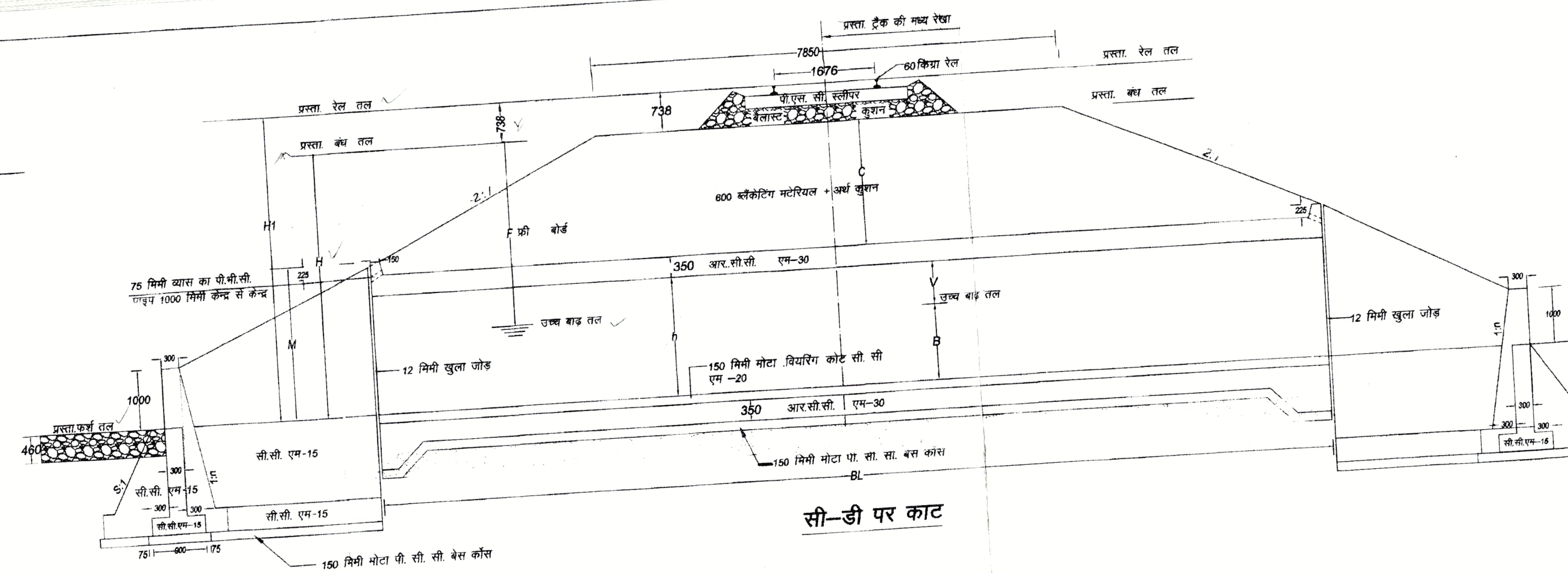

प्रस्ता. ट्रैक की मध्य रेखा
7850
1676
60 किग्रा रेल
पी.एस. सी. स्लीपर
बैलास्ट कुशन
738
प्रस्ता. रेल तल
प्रस्ता. बंध तल
600 ब्लैंकेटिंग मटेरियल + अर्थ कुशन
C
F फ्री बोर्ड
H1
H
2:1
75 मिमी व्यास का पी.भी.सी. पाइप 1000 मिमी केन्द्र से केन्द्र
350 आर.सी.सी. एम–30
V
उच्च बाढ़ तल
h
B
M
12 मिमी खुला जोड़
150 मिमी मोटा .वियरिंग कोट सी. सी एम –20
350 आर.सी.सी. एम–30
1000
प्रस्ता.फर्श तल
460
सी.सी. एम-15
150 मिमी मोटा पी. सी. सी. बेस कॉस
BL

सी–डी पर काट

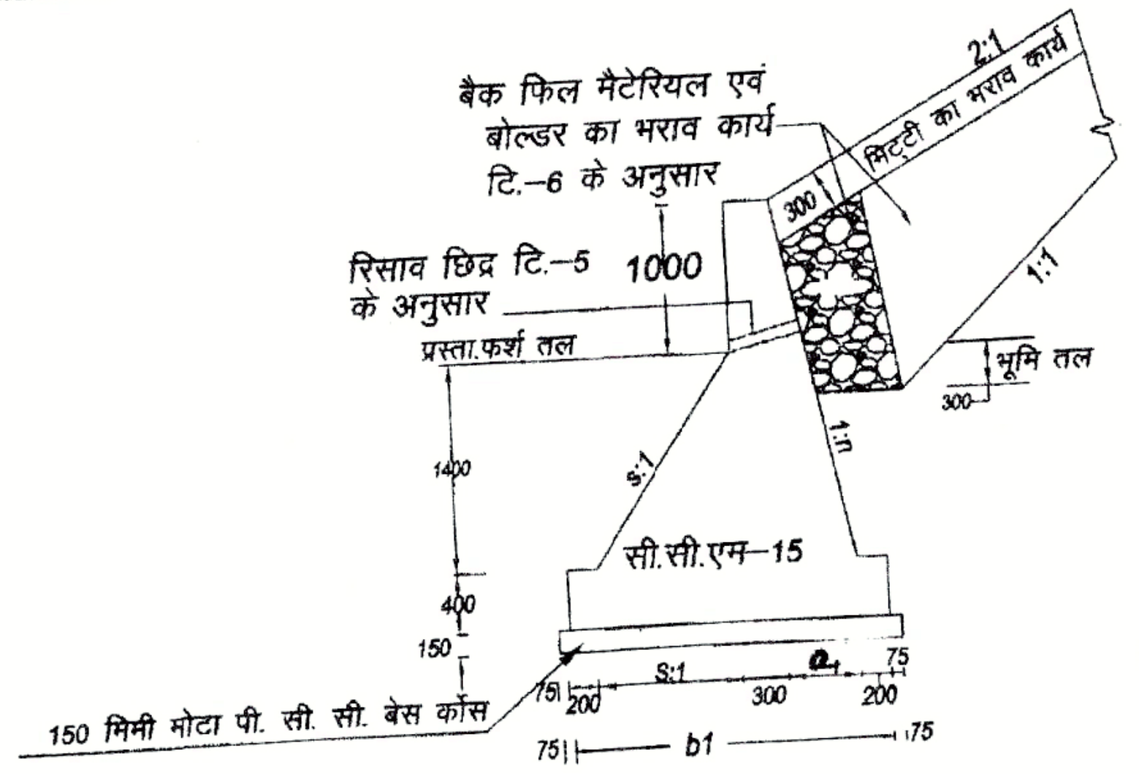

बैक फिल मैटेरियल एवं बोल्डर का भराव कार्य टि.–6 के अनुसार
2:1
मिट्टी का भराव कार्य
300
1:1
रिसाव छिद्र टि.–5 के अनुसार
1000
प्रस्ता.फर्श तल
भूमि तल
1400
S:1
1:n
सी.सी.एम–15
400
150
150 मिमी मोटा पी. सी. सी. बेस कॉस
75 200 S:1 300 a1 200 75
b1

रिर्टन वाल का काट

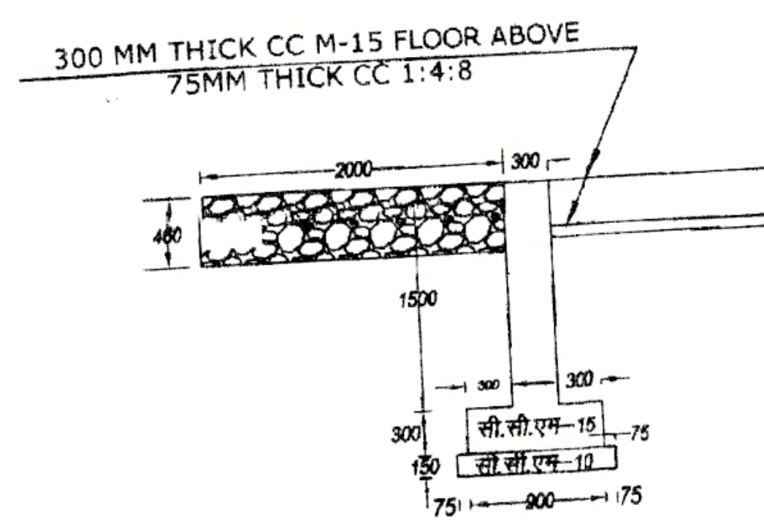

300 MM THICK CC M-15 FLOOR ABOVE 75MM THICK CC 1:4:8
2000
300
460
1500
300
सी.सी.एम–15
सी.सी.एम–10
75 900 75

SECTION AT X-X

यह मानचित्र अनुमोदित L-Section (GMLI-2018 / I-906003) पर आधारित है।

टिप्पणी:–

1. स्तरों को छोड़कर सभी माप मि0मी0 में दिखाया गया है।
2. प्रस्तावित कार्य इस प्रकार दिखाया गया है ————
3. मास कंक्रीट कार्यों के लिए नामिनल मिक्सड कण्ट्रोल्ड कंक्रीट एम–15 तथा प्रबलित सीमेंट कंक्रीट कार्य के लिए डिजाइन मिक्स कण्ट्रोल्ड कंक्रीट एम–30 का उपयोग किया जाएगा जब तक अन्यथा न दिया गया हो। कंक्रीट कार्य आई0आर0एस0 कंक्रीट ब्रिज कोड 2014 (तत्कालीन शुद्धि पर्ची सहित) के अनुसार होगा। कंक्रीट कार्य की स्वीकार्यता आई0आर0एस0 कंक्रीट ब्रिज कोड 2014 (तत्कालीन शुद्धि पर्ची सहित) के क्लाज 8.7 के अनुसार होगा।
4. आई0एस0 8112 के अनुसार आर्डिनरी पोर्टलैंड सीमेंट 43 ग्रेड का प्रयोग किया जाएगा। यदि पोर्टलैण्ड पोजोलोना सीमेंट आई.एस. 1489 के अनुसार उपयोग किया जाए तो यह सुनिश्चित किया जाये कि फ्रेम वर्क को तब तक न हटाया जाये, जब तक कि कंक्रीट कम से कम 75 प्रतिशत अभिकल्पन क्षमता न प्राप्त कर ले।
5. विंग वाल एवं रिटर्न वाल अर्थ रिटेनर में रिसाव छिद्र RDSO के मानचित्र सं0–बी .10152/R के नोट स0 19 के अनुसार होगी ।
6. विंगवाल एवं रिटर्न वालं के पीछे न्यूनतम 600 मि0मी0 चौड़ाई में बोल्डर्स/कॉबल्स एवं बैक फिल मैटेरियल मुख्य इजीनियर के मानचित्र सं0–बी टी/1/89 के अनुसार होगा।
7. पुल के अभिकल्पन हेतु ब्रिज सबस्ट्रक्चर एवं फाउण्डेशन कोड 2013, पुल नियमावली 1998 एवं कंक्रीट ब्रिज कोड 2014 (सभी तत्कालीन शुद्धि पर्ची के साथ) का पालन किया जाएगा।
8. 14 टन/मी^{2}0 नीव दाब पर इस पुल का अभिकल्पन किया गया है । स्थल पर उचित मृदाधारण क्षमता न मिलने पर उप मुख्य इंजी/ नि0 /सामा0 द्वारा परिक्षण रिर्पोट के साथ उप मुख्य इंजी./नि/नियो0और अभि0 को नीव का साइज निर्धारित करने हेतु संदर्भित किया जायेगा ।
9. प्रबलित सीमेंट कंक्रीट कार्य में प्रबलन के रूप में HYSD छड़ें आई0एस0 1786 के अनुसार होगी।
10. मानचित्र में दर्शाए गए सभी प्रस्तावित कार्य स्वीकृत प्राक्कलन के अनुसार किए जाएगे तथा अतिरिक्त कार्य सक्षम अधिकारी की स्वीकृति के बाद किए जाएगें।
11. यह मानचित्र उप मुख्य इंजी./नि0/सामा द्वारा दिए गए साइट डाटा पर आधारित है।
12. कंक्रीट कार्यो में कन्स्ट्रक्शन ज्वाइंट सामान्यतः नहीं दिया जाएगा , जब तक कि ब्रिज कोड में इस हेतु दी गई विशेष सावधानी न बरती जाय।
13. निर्माण कार्य के लिए आर.डी एस ओ बी – 10152/2R का अनुपालन किया जायेगा ।
14. प्रबलित कंकीट कार्यो में प्रबलन के रुप में डिफार्मड छड़े आई0 आर0 एस0 1786 के अनुसार होगी ।
15. आर.सी.सी.बाक्स के उपरी सतह पर ग्रेनुलर मैटेरियल/बैल्केटिंग प्रदान करने हेत अनुमोदन हेतु मु.ई./ओपेन लाईन के प्रपत्र सं. डब्लू/29/एस. आर/डब्लू –5 दिनॉक– 01.04.2002 के द्वारा किया गया है ।
16. ब्लैकेटिंग मैटेरियल रेलवे प्रोजेक्ट में RDSO के GUIDE LINE AND SPECIFICATION FOR DESIGN OF FORMATION FOR HEAVY AXLE LOAD REPORT NO RDSO/2009/GE-G 0 014 NOVEMBER-2009 तत्कालिन शुद्वि पर्ची सहित के अनुसार होगा ।
17. CONTROLLED CONCRETE WITH WEIGH BATCHING का उपयोग किया जायेगा ।
18. आर.सी.सी. बाक्स के पीछे बैकफिल मैटेरियल आर.डी.एस.ओ के आरेख स B/10152/R के नोट सं. 9 के अनुसार होगा।

लोडिंग स्टैण्डर्ड :– 25 टन एक्सेल लोडिंग –2008

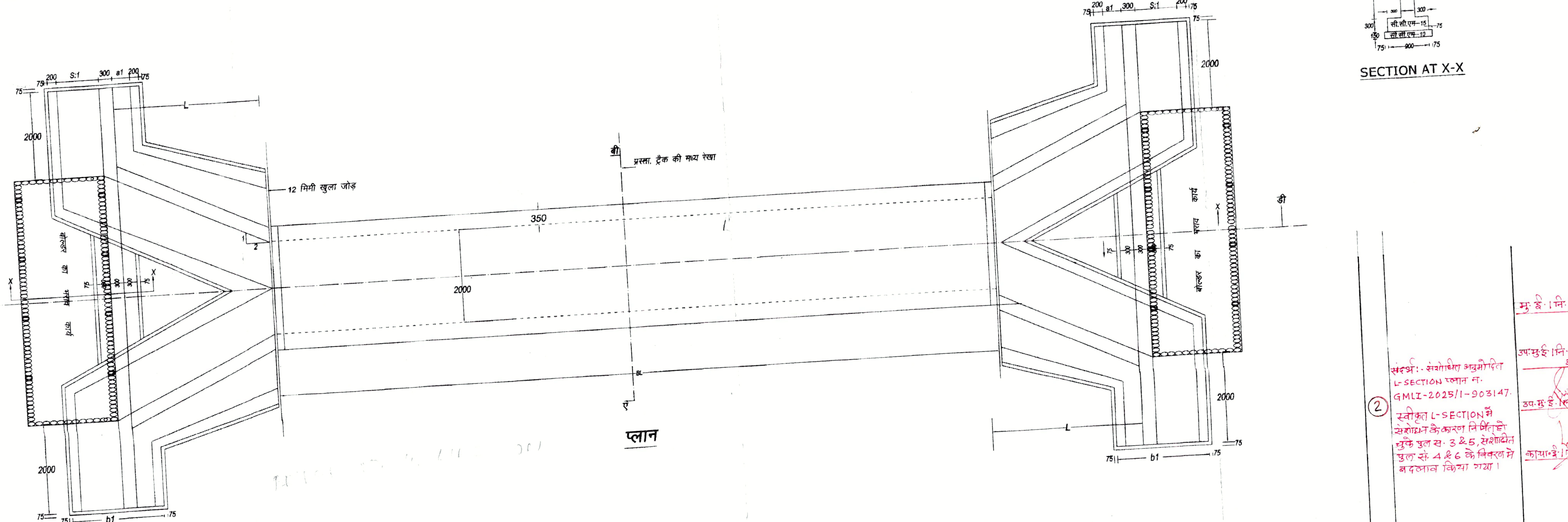

बी
प्रस्ता. ट्रैक की मध्य रेखा
12 मिमी खुला जोड़
350
2000
L
X
सी
डी
ए
बोल्डर का भराव कार्य
200 S:1 300 a1 200 75
2000
b1

प्लान

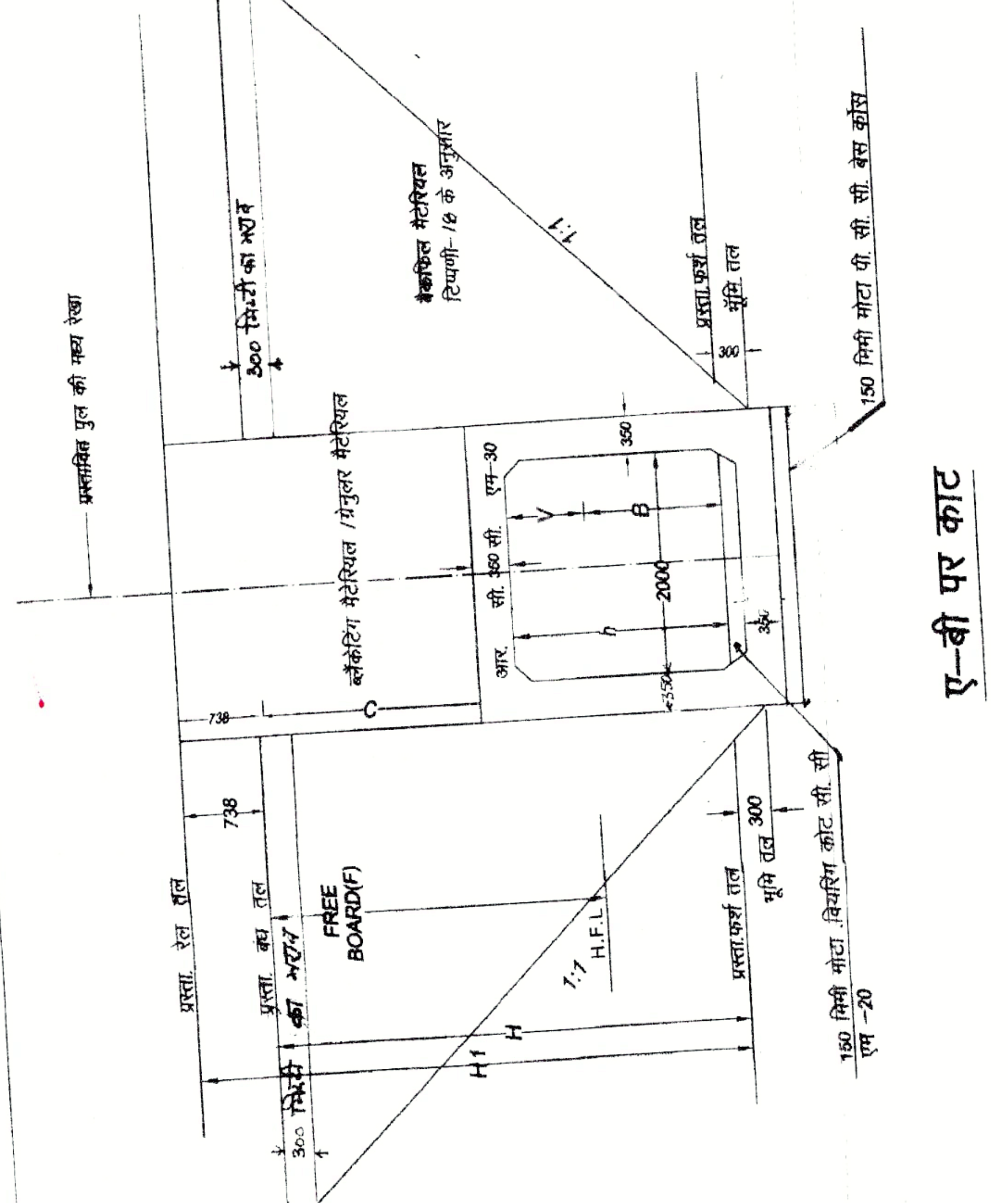

प्रस्तावित पुल की मध्य रेखा
300 मिट्टी का भराव
बैकफिल मैटेरियल टिप्पणी–16 के अनुसार
1:1
प्रस्ता.फर्श तल
भूमि तल
300
150 मिमी मोटा पी. सी. सी. बेस कॉस
ब्लैकेटिंग मैटेरियल /ग्रेनुलर मैटेरियल
आर. सी. 350 सी. एम–30
V
B
h
2000
350
C
738
प्रस्ता. रेल तल
प्रस्ता. बंध तल
मिट्टी का भराव
FREE BOARD(F)
H.F.L.
1:1
H
H1
300
भूमि तल
150 मिमी मोटा .वियरिंग कोट सी. सी एम –20
सी
प्रस्ता. पुल की मध्य रेखा

ए–बी पर काट

SL NO	BR.NO	KM	BET. STATION	PROP. SPAN	FLOOR LEVEL IN 'M'	PROP. FORM LEVEL IN 'M'	PROP. RAIL LEVEL IN 'M'	HFL IN 'M'	HFL TO FLOOR IN 'MM' B	PROP. FORM TO FLOOR LEVEL IN 'MM' H	PROP. RAIL TO FLOOR LEVEL IN 'MM' H1	HEIGHT OF BOX IN 'MM' h	DES CHARGE IN CUMEC	FREE BOARD 'F'		VERT. CLEARANCE (V)		DETAIL OF WING WALL					DETAIL OF RETURN WAL		600 BLANKET +EARTH CUSHION	FLOOR TO TOP OF EARTH RETAINER	BARREL LENGTH
														REQ. IN 'MM'	PROP. IN 'MM'	आवश्यक	प्रस्ता.	a	b	L	S:1	1:n	a1	b1	C	M	BL
1	2	3	4	5	6	7	8	9	10	11	12	13	14	15	16	17	18	19	20	21	22	23	24	25	26	27	28
1	1	4.400	Chhitauni- Jatha	1 x 2.00M RCC BOX	93.60	96.87	97.608	93.85	250	3270	4008	2000	0.922	1000	3020	0	1750	663	2698	3150	2/3:1	1:6	400	2035	920	2575	11530
2	~~3~~ 4	~~5.525~~ 5.532	"	1 x 2.00 RCC BOX	~~93.19~~ 111.785	~~99.12~~ 117.715	~~99.858~~ 118.453	~~93.85~~ 112.445	660	5930	6668	2000	1.59	1000	5270	0	1340	663	2698	3150	2/3:1	1:6	400	2035	3580	2575	22170
3	~~5~~ 6	~~6.800~~ 6.287	"	1 x 2.00 RCC BOX	~~92.71~~ 112.348	~~98.12~~ 117.758	~~98.858~~ 118.496	~~93.42~~ 113.058	710	5410	6148	2000	2.355	1000	4700	0	1290	663	2698	3150	2/3:1	1:6	400	2035	3060	2575	20090
4	7	7.300	"	1 x 2.00 RCC BOX	92.74	98.12	98.858	93.35	610	5380	6118	2000	1.32	1000	4770	0	1390	663	2698	3150	2/3:1	1:6	400	2035	3030	2575	19970
5	9	8.00	"	1 x 2.00 RCC BOX	92.16	97.82	98.358	93.07	910	5460	6198	2000	1.942	1000	4550	0	1090	663	2698	3150	2/3:1	1:6	400	2035	3110	2575	20290

ALT-2

सी.से.इं./नि./ड्रा० सी. से.इं./नि०/कार्य

② संदर्भ:- संशोधित अनुमोदित L-SECTION प्लान न. GMLI-2025/1-903147. स्वीकृत L-SECTION मे संशोधन के कारण निर्मित हो चुके पुल स. 3 & 5, संशोधित पुल सं. 4 & 6 के विवरण मे बदलाव किया गया।

मु. ई. / नि. / I

उप.मु.ई./नि./नियो. & आयो.

उप.मु.ई./नि./छपरा

का.पा.ई./नि./छपरा

FOR EPC TENDER ONLY

उप मु.इंजी. / नि. / सामा.	अखिलेश त्रिपाठी	उप मु.इंजी. / नि. / नियो. एवं अभि.	गजेन्द्र नाथ
का.पा इंजी. / नि. / सामा.	विल्सन लुगुन	का.पा.इ / नि. / अभि.	राजेश कुमार सिंह
मंडल अधिकारियो के हस्ताक्षर		मुख्यालय अधिकारियों के हस्ताक्षर	

मुख्य इंजी. / नि. / पूर्व — कैलाश सिंह

पूर्वोत्तर रेलवे
निर्माण संगठन

क्र.		
	प्रोजेक्ट का नाम	छितौनी–तमकुही रोड नई बड़ी ल[illegible]इन
1.	पुल संख्या	1, ~~3~~ 4, ~~5~~ 6, 7, 9 — प्रस्ता. स्पैन (1x 2.0[illegible] मी0) आर.सी.सी. बाक्स
2.	किलोमीटर	4.400, ~~5.525~~ 5.532, ~~6.800~~ 6.287, 7.300, 8.000 ALT-2
3.	मध्य स्टेशन	छितौनी – जटहॉं
4.	नक्शे का प्रकार	सामान्य व्यवस्था
5.	विवरण	उप मुख्य / इंजी. / नि. / सामा0 के द्वारा प्रेषित साइट डाटा के आधार पर पुल का निर्माण।
6.	मुख्या.मिसिल संख्या	डब्लू / कान / 29 / 359 / डब्लू–1
7.	पैमाना	1:50
8.	मु.इ. / नि / मानचित्र	संख्या–B/CH-70/70/07/2018
9.	दिनांक	

शिवनाथ से.इंजी. / ड्रा. / नि. / सामा.	सी.से.इं./नि./ड्रा०	बी.एल.राम सी.से.इ. / नि. / अभि.